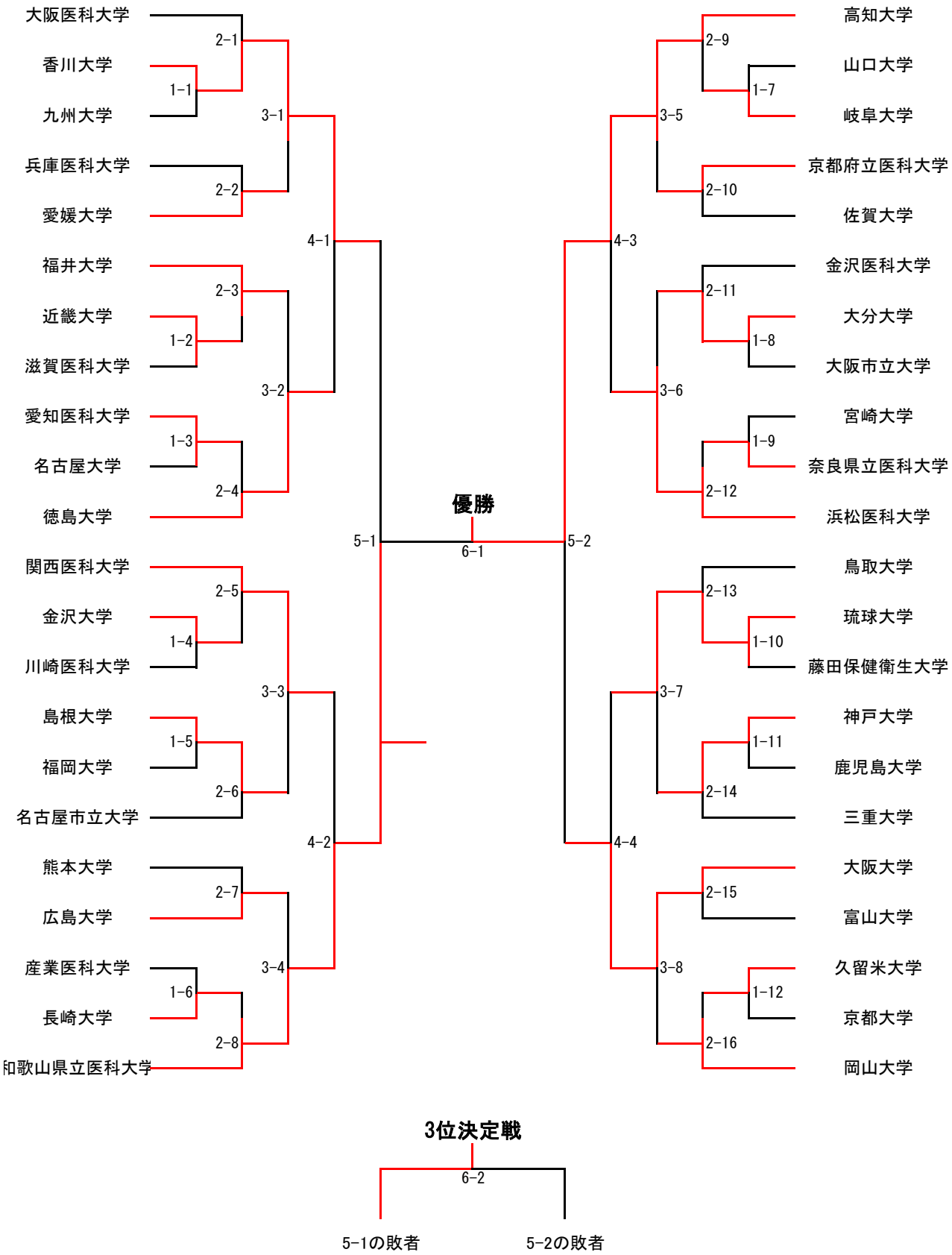第70回西日本医科学生総合体育大会
硬式テニス部門 女子 トーナメント