卓球女子

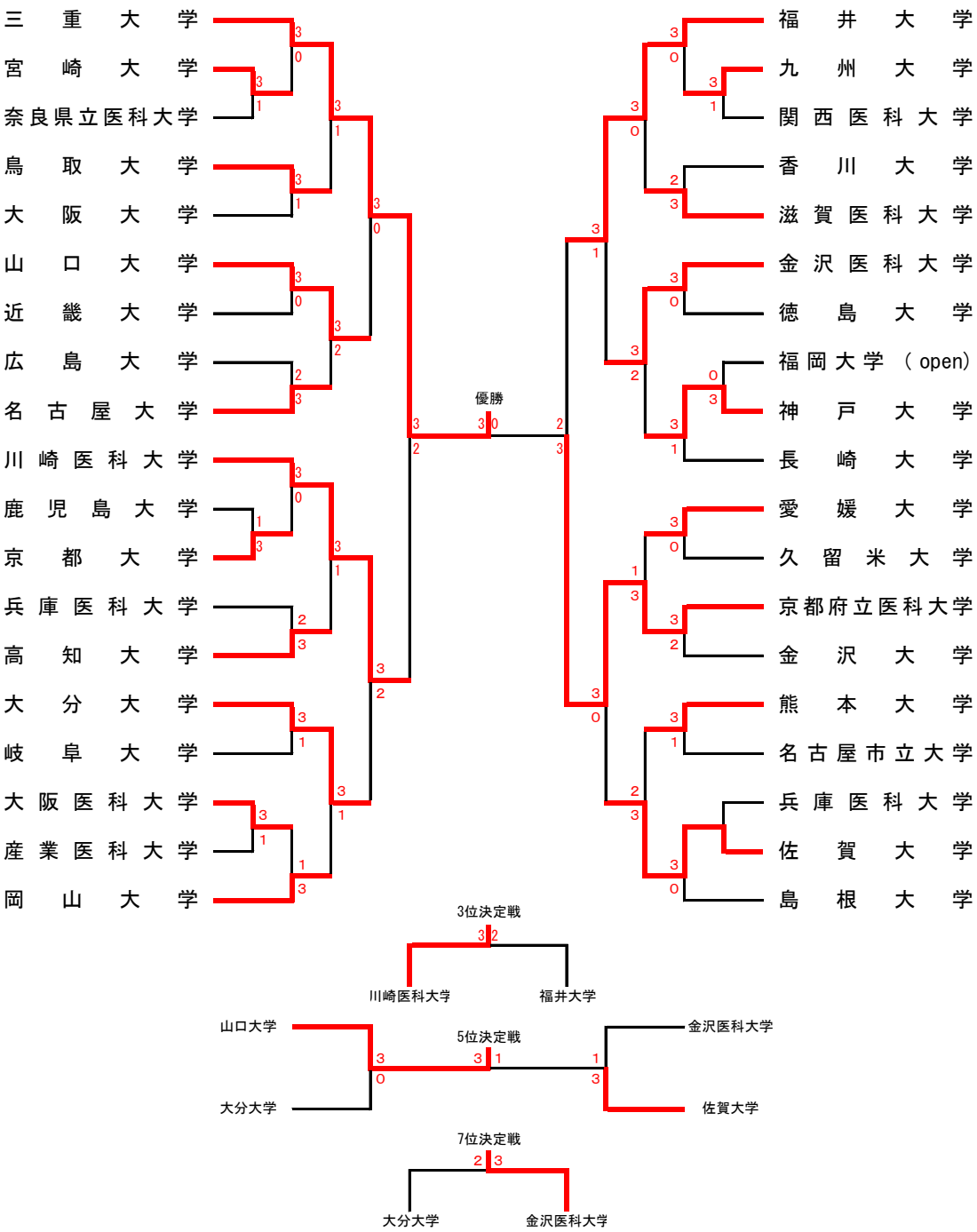
三重大学
宮崎大学
奈良県立医科大学
鳥取大学
大阪大学
山口大学
近畿大学
広島大学
名古屋大学
川崎医科大学
鹿児島大学
京都大学
兵庫医科大学
高知大学
大分大学
岐阜大学
大阪医科大学
産業医科大学
岡山大学
福井大学
九州大学
関西医科大学
香川大学
滋賀医科大学
金沢医科大学
徳島大学
福岡大学（open）
神戸大学
長崎大学
愛媛大学
久留米大学
京都府立医科大学
金沢大学
熊本大学
名古屋市立大学
兵庫医科大学
佐賀大学
島根大学
優勝
3位決定戦
川崎医科大学
福井大学
5位決定戦
山口大学
大分大学
金沢医科大学
佐賀大学
7位決定戦
大分大学
金沢医科大学